ConductiSense

Misuratore di conducibilità

Analizzatore di conducibilità
Misura della conducibilità dell'acqua
Misura dei TDS, solidi totali disciolti

Leafy TECHNOLOGIES
Tecnologie per l'ambiente

ConductiSense
INTRODUZIONE

ConductiSense è la linea di sensori di conducibilità: sensore in grafene (0 - 5,000 µS/cm), sensore toroidale (0 a 2,000,000 µS/cm) e versione per caldaie

COSTI CONTENUTI
Per acquisto e manutenzione

RESISTE ALLA CORROSIONE
Sensore toroidale per acque reflue

RESISTENTE ALLO SPORCAMENTO
Corpo del sensore in Noryl

INSTALLAZIONE SEMPLICE
Filettatura per fissaggio a palo

SALINITÀ E SOLIDI TOTALI DISCIOLTI
Calcolati direttamente dall'analizzatore

T PERSONALIZZATO
Per montaggio in linea

APPLICAZIONI

- Acqua potabile
- Acque reflue
- Acque industriali
- Caldaie industriali
- Torri raffreddamento
- Processi chimici

Il sistema ConductiSense si compone di uno o più sensori di conducibilità o di tipi diversi, di un analizzatore multiparametrico CRONOS® (base) o CRIUS® (avanzato) e di una o più celle di flusso e/o sistemi di autopulizia.

SPECIFICHE SENSORI*

SENSORE IN GRAFITE

Ideale per acque pulite e potabili. Montabile in linea con cella di flusso, in un raccordo a T o immerso direttamente in vasca. Ideale per acque relativamente pulite. A destra gli intervalli di misura disponibili: 0-5,000 µS/cm è l'intervallo standard.

Intervallo (µS/cm)	COSTANTE DI CELLA (K) - SENSORE GRAFITE		
INTERVALLO	0.1	1	10 (Speciale)
BASSO	0-10	0-100	0-1,000
MEDIO	0-50	0-500	0-5,000
ALTO	0-100	0-1,000	0-10,000
EXTRA	0-500	0-5,000	0-50,000

**Soggetti a variazioni senza previa comunicazione.*

Grafite

SENSORE TOROIDALE

Induttivo, intervallo di misura: 0 -2,000,000 µS/cm. Resiste alla corrosione ed allo sporcamento, funzionamento ininterrotto. Costruito in Noryl resiste ai solventi ed è stabile fino a 105 °C. Filettatura MNPT 3/4" per connettere il sensore ad un palo per immersione o installazione in linea con un raccordo T da 2" NPT.

Toroidale

SENSORE IN ACCIAIO

Misura in un intervallo di 0 - 50,000 µS/cm ed ha una costante K pari a 0.1, 1 o 10. Concepito per applicazioni ad alte temperature e pressioni, e costruito in acciaio inossidabile. Utilizza lo stesso principio di funzionamento del sensore in grafite.

Acciaio

SPECIFICHE SENSORI*

SALINITÀ E SOLIDI TOTALI DISCIOLTI (TDS)

Salinità e Solidi Totali Disciolti (TDS) sono misurati con sensori di conducibilità. L'analizzatore permette di calcolare e visualizzare questi valori sia sullo schermo che sui sistemi SCADA grazie alle uscite analogiche e digitali. Dagli analizzatori è possibile regolare i fattori di calcolo di questi due parametri.

	GRAFITE	TOROIDALE	ACCIAIO
INTERVALLO	0 - 5,000 µS/cm	0 - 2,000,000 µS/cm	0 - 50,000 µS/cm
COSTANTE DI CELLA (K)	0.1, 1, 10 (special)	N/A	0.1, 1, 10
TEMP MAX	70 °C	105 °C	200 °C
MATERIALE	Epossi	Noryl	Acciaio inossidabile
SUPERF. MISURA	Grafite	N/A	Grafite
PRESSIONE MAX	7.5 Bar (110 PSI)	10 Bar (145 PSI)	17 Bar (250 PSI)
COMPENS. TEMP.	Inclusa		
CAVO	4-fili, 6 m	6 m, schermato	4-fili, 6 m
CONNESSIONI	Cella di flusso, connessione per immersione, T da 3/4"	MNPT da 3/4" per immersione, T standard con adattatore da 2"	MNPT da 3/4" da inserzione

**Soggetti a variazioni senza previa comunicazione.*

SPECIFICHE ANALIZZATORI

Il CRONOS® è la versione base, mentre il CRIUS® è espandibile e può offrire funzionalità simili a quelle di un sistema SCADA

	CRONOS®	CRIUS®
SENSORI DI ALTISSIMA QUALITÀ	•	•
MULTILINGUE	•	•
REGISTRO DATI DI SISTEMA	•	•
GRAFICI SULLO SCHERMO	•	•
REGISTRO EVENTI	•	•
REGISTRO DATI SCARICABILE	Opzionale	•
CONTROLLO PID	Opzionale	Opzionale
FINO A 2 SENSORI	•	•
FINO A 4 SENSORI		•
ESPANDIBILE FINO A 16 SENSORI		Opzionale
USCITE ANALOGICHE IN V E mA	•	•
ENTRATE ED USCITE UNIVERSALI ISOLATE	•	•
SCHERMO AD ALTA RISOLUZIONE	•	•
SCHERMO A COLORI	Opzionale	•
FINO AD 8 RELÈ	•	•
ESPANDIBILE FINO A 32 RELÈ		Opzionale
FINO AD 8 ENTRATE DIGITALI	•	•
ESPANDIBILE FINO A 32 ENTRATE DIGITALI		Opzionale
ACCESSO REMOTO VIA INTERNET		Opzionale
MODEM INTEGRATO - GSM/GPRS/3G/4G		Opzionale
ACCESSO REMOTO VIA LAN		Opzionale
PROFIBUS	Opzionale	Opzionale
MODBUS SERIALE ASCII/RTU	Opzionale	Opzionale
MODBUS TCP (VIA LAN)	Opzionale	Opzionale
AC/DC (110-240 V AC, 12 V DC)	•	•
MONTAGGIO SU PANNELLO O A PARETE	•	•
MONTABILE SU RINGHIERA O SU PALO	•	•
CONTENITORE IP65/NEMA 4X	•	•
CONTENITORE ABS IGNIFUGO	•	•

DIMENSIONI & OPZIONI DI MONTAGGIO

DIMENSIONI

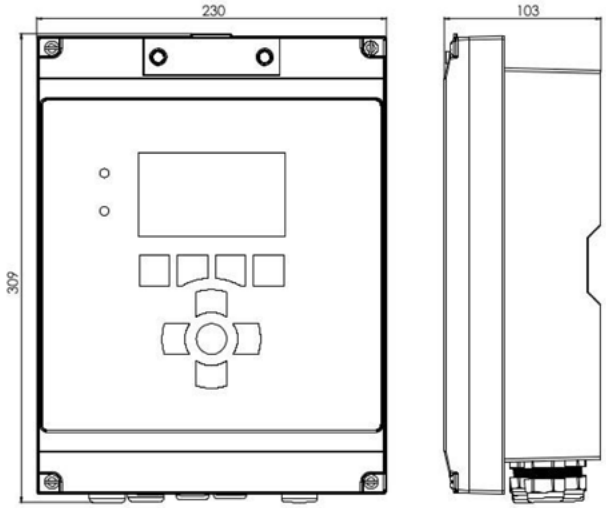

L'analizzatore ha varie opzioni di montaggio per offrire maggiore flessibilità sull'impianto

PER INFORMAZIONI DETTAGLIATE CONTATTARCI E RICHIEDERE UN MANUALE DI ESEMPIO

Il montaggio a muro e quello su pannello sono le opzioni più comuni in impianti industriali; negli impianti di trattamento delle acque reflue e potabili invece si opta spesso per montaggio su palo o su ringhiera

OPZIONI DI MONTAGGIO

A MURO

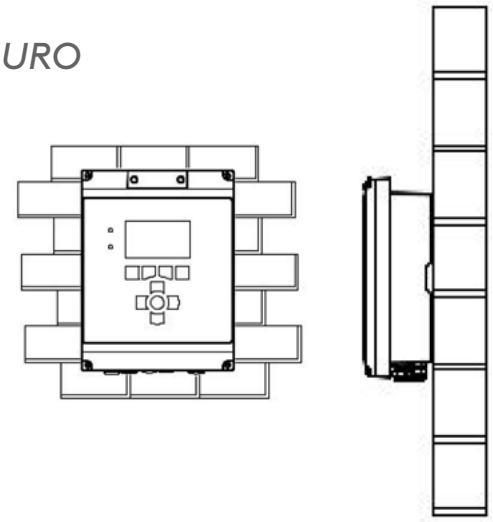

PALO

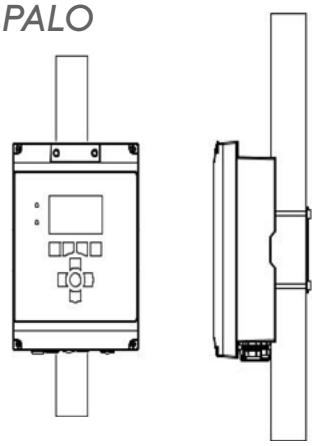

SU PANNELLO

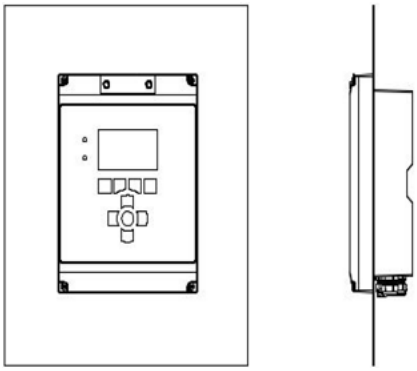

RINGHIERA

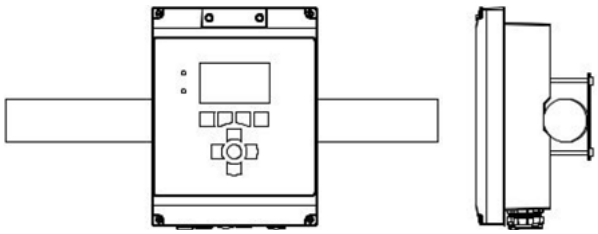

info@leafytechnologies.com

Leafy TECHNOLOGIES
www.leafytechnologies.it

Doc. N. BRPI0012
Versione:1.1
Pub.: 22 maggio 2020